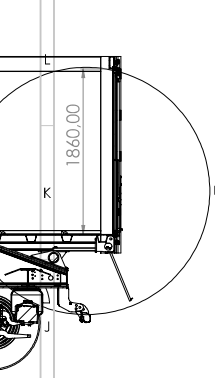

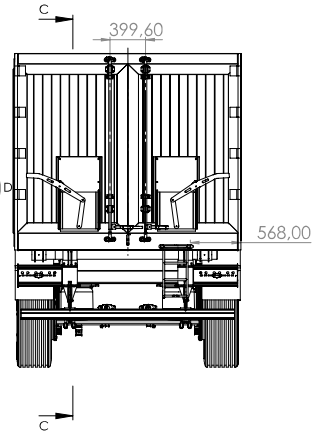

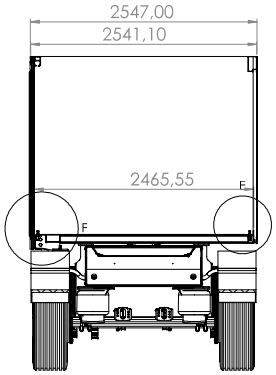

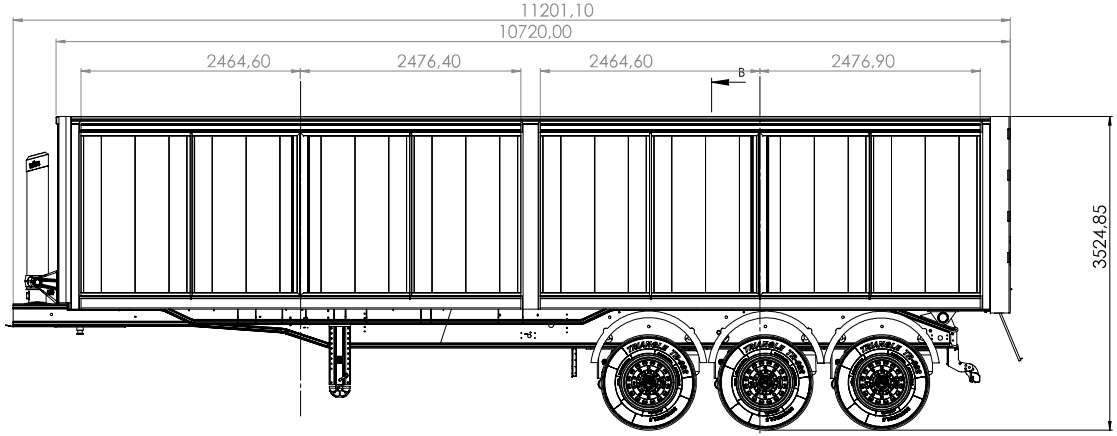

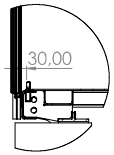

SKALA 1 : 15

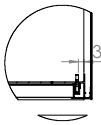
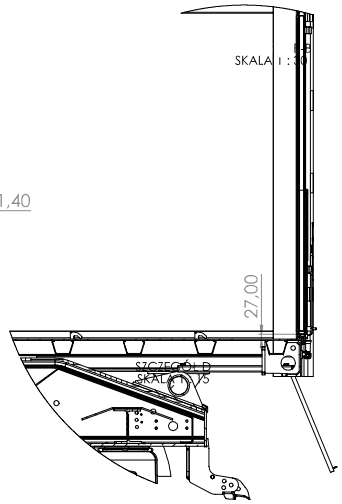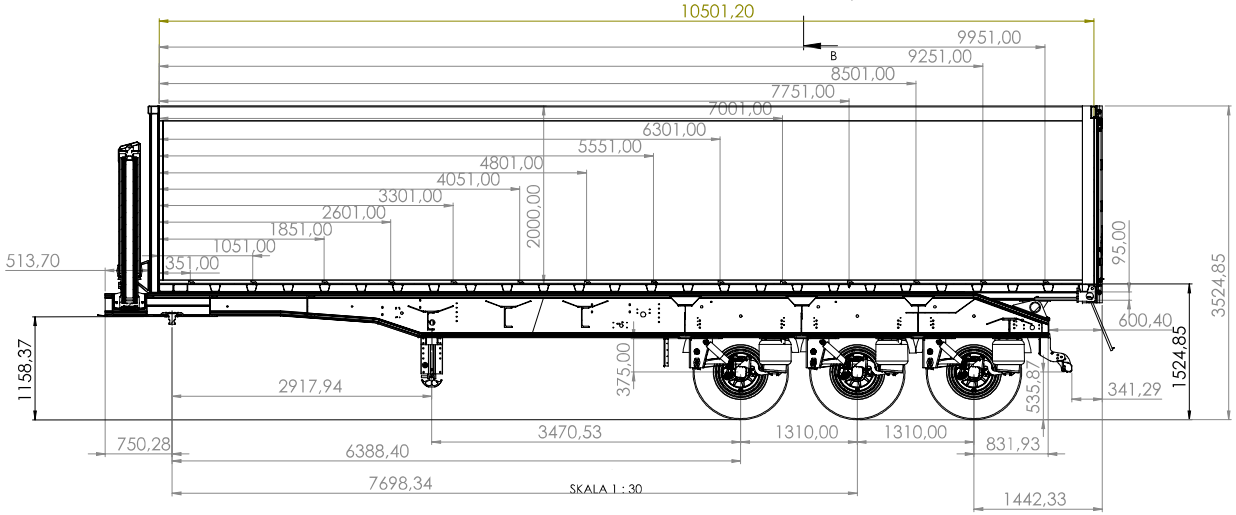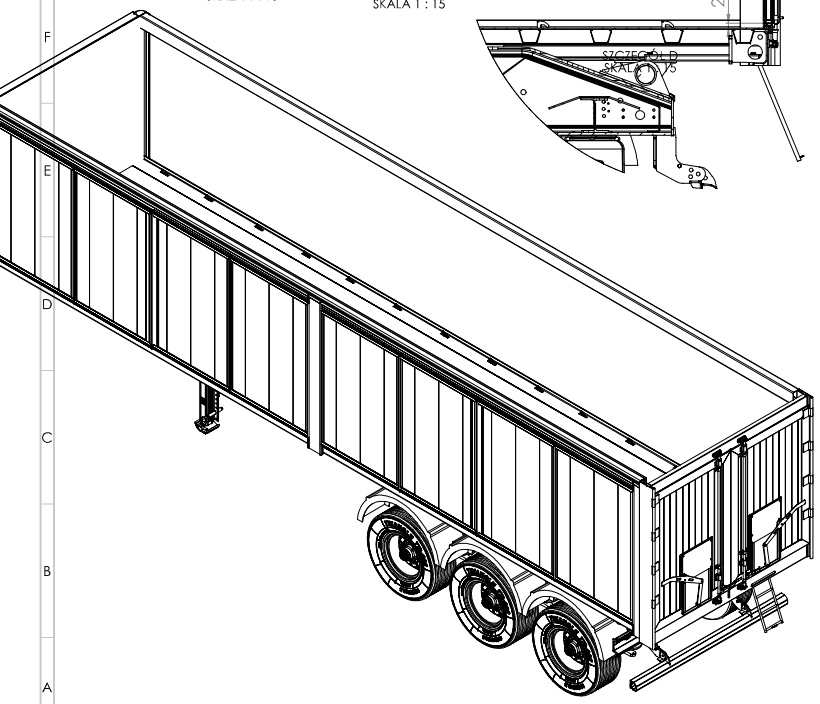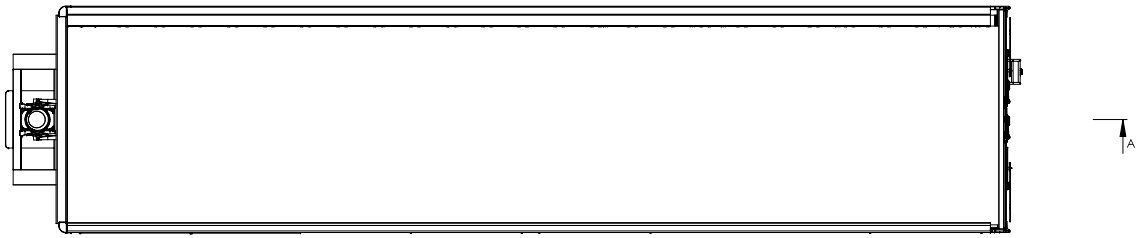
SKALA 1 : 15